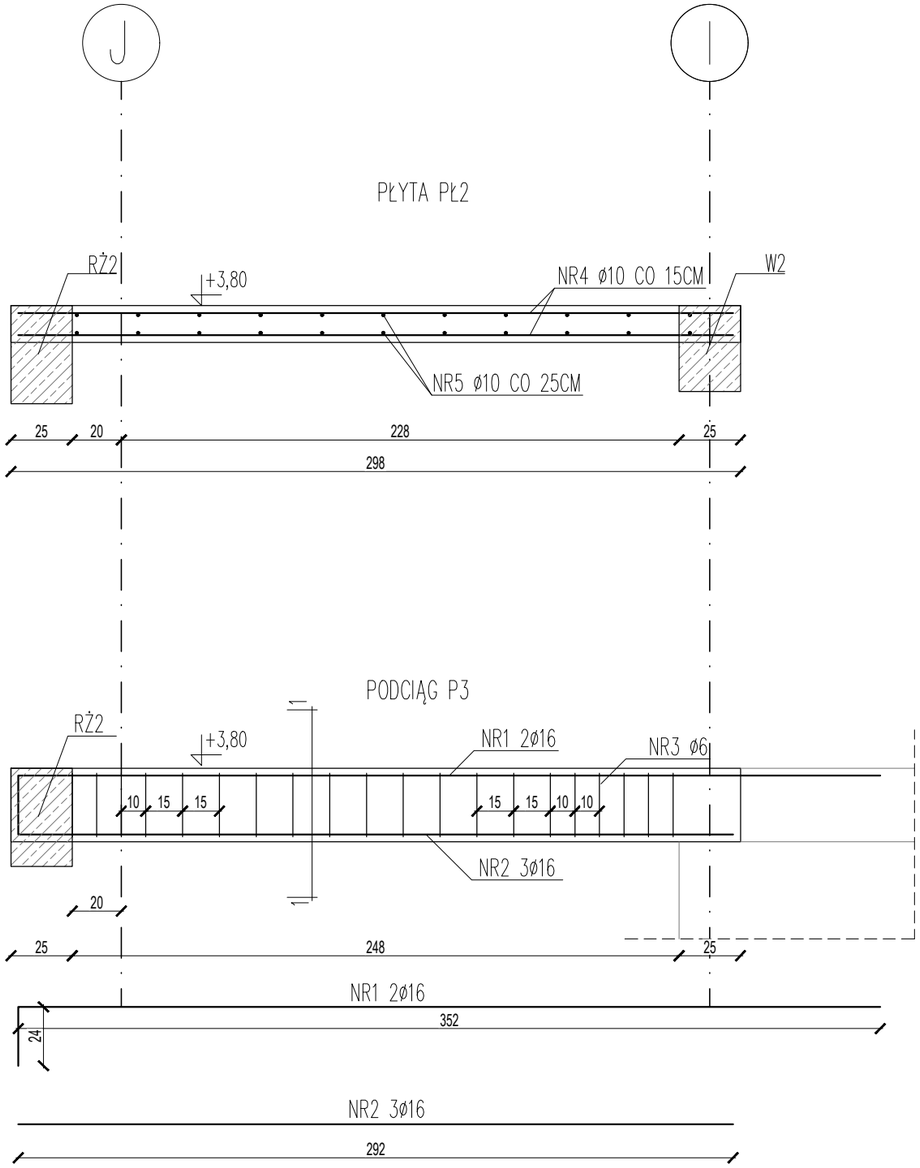

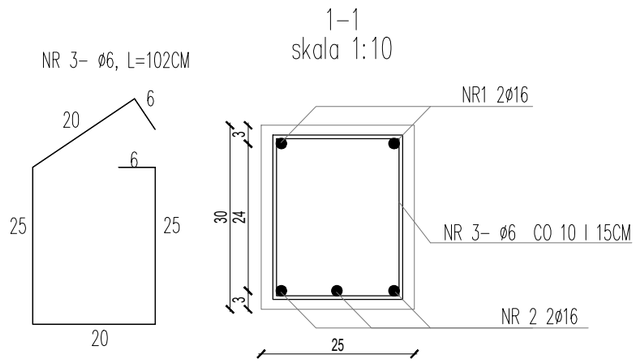

BETON C20/25 (B25)
STAL: ø8–ø20 : A–IIIN (B500 SP)
STAL uzup.: ø6 – St3S

RYSUNEK NINIEJSZY NIE MOŻE BYĆ W CAŁOŚCI, LUB W CZĘŚCI PRZERYSOWANY, UZUPEŁNIONY LUB ODSTĄPIONY KOMUKOLWIEK, BEZ PISEMNEJ ZGODY AUTORA.

PROJEKTOWANIE KONSTRUKCYJNO – BUDOWLANE
ITJ IZABELA ZABŁOCKA
RADŁÓW, ul. WIEJSKA 109, 63–440 RASZKÓW
tel. 601 380 930
e-mail: itj.izabela.zablocka@interia.pl

INWESTOR
GMINA OSTRÓW WLKP, AL. POWSTAŃCÓW WIELKOPOLSKICH 12
63–400 OSTRÓW WIELKOPOLSKI

NAZWA INWESTYCJI
ROZBUDOWA I PRZEBUDOWA ZESPOŁU SZKOLNO–PRZEDSZKOLNEGO W TOPOLI MAŁEJ O PRZEDSZKOLE Z ZAPLECZEM KUCHENNYM

LOKALIZACJA INWESTYCJI
GMINA OSTRÓW WIELKOPOLSKI, OBRĘB TOPOLA MAŁA, ARKUSZ MAPY 1, DZ NR 338

PROJEKTANT KONSTRUKCJI	PODPIS
INŻ. IZABELA ZABŁOCKA; NR.EWID. WAM/0191/POOK/16	

SPRAWDZAJĄCY KONSTRUKCJI	PODPIS
MGR INŻ. ŁUKASZ GARCZAREK, NR EWID. WKP/0089/PWOK/15	

TEMAT RYSUNKU:
RYSUNKI SZCZEGÓŁOWE – PODCIĄG P3, PŁYTA PŁ2

BRANŻA	STADIUM	SKALA	DATA	NR RYS.
KONSTRUKCJA	PW	1:25	06.2018	K–12